大楚報

宣傳部登記證漢字第十四號
大楚報社發行
漢口交通路十八號
電話　社長室二三六六三　編輯部二三六六〇　營業部二〇二一〇　經理室二三六九四

豫省日軍開始新行動　先鋒抵泌陽附近

【同盟社二十九日里斯本電】重慶訊、渝軍當局二十七日發表河南省日軍之新行動如下：在漢口與揚子江北方之河南戰線、久守沉默之日本軍、突然開始攻擊、自京漢線至西方展開扇形之進攻、業已達到要衝泌陽之東北約四十八公里及東方四十公里各地點

渝長沙守備軍司令官張德能失職槍決

【中央社二十九日上海電】據重慶電、於日軍進攻長沙時、該市守備軍司令官第四軍長張德能、因失守岳麓山要塞陣地、致長沙市因之陷落、後經軍法執行部審理結果、已被判處死刑、於二十五日執行槍決

【中央社二十九日廣州電】據重慶中央社電稱、渝軍事委員會發表、湖南、浙江、廣東方面戰況如次、（一）衡陽地區、於二十六、二十七兩日繼續戰鬥、由湘鄉西南方進攻之日軍、二十六日進入永豐東方、刻正與渝軍激戰中、（二）浙江方面、日軍有力部隊、終於二十六日進抵武義南方十七公里之地點、（三）廣東方面、雷州半島廉江等地、正展開激烈巷戰

日航空機果敢夜襲　零陵恩施慘受重創

【中央社二十九日大陸某基地電】隨着月明之期、駐華日航空部隊、轟炸機隊、復又開始果敢之夜襲、二十七日夜日機攻擊芷江、零陵兩飛機場、日機於零陵、因夜間黑暗之故、未能判明戰果、於芷江則收獲焚毀大型機一架、小型機五架、擊毀大型機二架、小型機五架之戰果、日機更於二十八日夜攻擊恩施、梁山、柳州三飛機場、於恩施焚毀其設施三所、於梁山因夜暗尚未判明戰果、捕捉黑夜之敵機時、會收獲焚毀大型機六架、擊毀大型機一架之戰果、日機於兩夜獲收戰果後、安返原防

敵使用大宮島機場　特洛克島日守軍士氣激昂

【同盟社二十八日中部太平洋基地電】二十八日上午、敵機對洛遊島加以執拗之機槍射擊、據云敵方似已開始使用大宮島機場

【中央社二十九日特洛克基地電】自薩班島、大宮島、特尼揚島至特洛克島、乘飛機經過爲四小時之行程、特洛克島日守軍士氣倍極激昂、每當敵機來襲、英勇之日戰鬥機員、當即騰空迎戰、邀擊敵機、一方或從事潛艇之活躍襲擊、敵艦或于熾烈之空襲下、加緊實施訓練、構築陣地時、汚與泥土之結合、充分表現日前線將士之苦幹精神、最近敵機來襲甚熾、或有時數十架、或有時數架、日空軍亦常以同量之飛機及駕駛員、昇空邀擊、以決鬥精神、以補物量之不足、此種超人之行動、敵人異常震駭、所有陸上之陣地、對敵機空襲早有萬全防備、刻正衆防空壕、此種防空壕、即五百公斤之炸彈、不能炸毀、其他擴張陣地之工作、依然日夜繼續進行、一方爲防備敵軍之登陸、乃猛烈從事陸戰訓練、或于炎熱下、或於雨天中訓練無間斷、同時爲防備補給路被敵遮斷、樹立自給食糧對策、開墾島上之荒地、已種植薯類、南瓜、及胡瓜等、成績極爲良好、如是已取萬全防備區勢、即告完成、特洛克島日軍、每日邀擊來襲敵機、或從事潛艇活躍、敵美最大之弱點即爲人力資源之不足、此點於敵機來襲特洛克時、其間發現女駕駛員爲數甚多、墜落於水昧島之敵屍體、面容雖已莫辨、但確係女子、甚爲明顯、又於特尼揚島曾捕獲敵航空員六名、其中二名爲通訊員、B24型機之機員爲十二名、曾減至十名、現在又減至八名、由於此種事實、可知敵美雖擁有豐富之物量、但人力資源頗感不足、當敵機來襲時、其航空員目擊種種危險、呼援求救、日方之滑艇、以妙戰法搜索擊滅、敵軍被擊落之敵機航空員、即以降落傘降下、分乘橡皮船、以攜帶之無線電拍發救援電報、企圖求得潛航於環礁附近之敵潛艇浮上來救、日坐軍對此拉下命中炸彈、擊沉敵潛艇、或將之擊毀、每當敵機活動之處、定有敵艇潛伏、此實爲日空軍之絕好目標

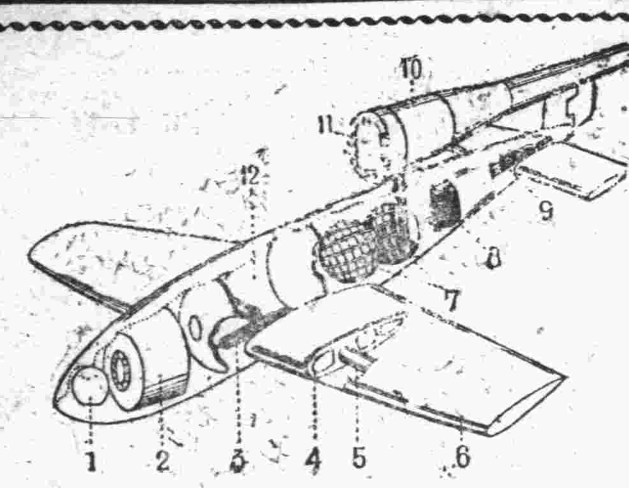

震撼英國朝野的德軍新兵器V一號的構造、到底是怎樣的呢、不論是內行或是外行、都有種種揣測、然而六月二十八日、我們到底得到了揭載於瑞士航空雜誌的V一號構造圖、茲將其詳細說明如次、（一）裝入羅盤的輕金屬箱（二）炸藥約一千公斤（三）射出用軌條（四）鋼板壓榨機小骨（五）鋼板主軸（六）鋼板壓榨機外板（七）鋼板卷補强壓榨空氣容器（八）自動操縱裝置空氣輪轉三個（九）壓榨空氣操縱工機（十）洛氫脫推進動力裝置（十一）空氣取入口（十二）燃料約八百二十公升

民衆指導工作集中　新運會謀一元化

【同盟社二十八日南京電】國民政府二十六日最高國防會議中、已決定新國民運動促進委員會提出之民衆政治指導綱領草案、基于該草案、戰時下民衆之政治經濟指導工作、將由國民運動促進委員會統一、更以强力推進治安之確立、生產之增加、民生之安定等三大國策、從來民衆之指導、將于各地區之民衆指導大會以適應各種不同之立場而實踐之、新國民運動促進會、現積極集中施策工作、更使指導工作一元化、將同時遂行之今後新國民運動促進會已成主體、各地之分會、得適應當地之實情、以展開運動、基于該綱領、民衆政治之指導、尚有實踐總理遺教、强化中日同盟條約、及大東亞宣言之認識等十二項目

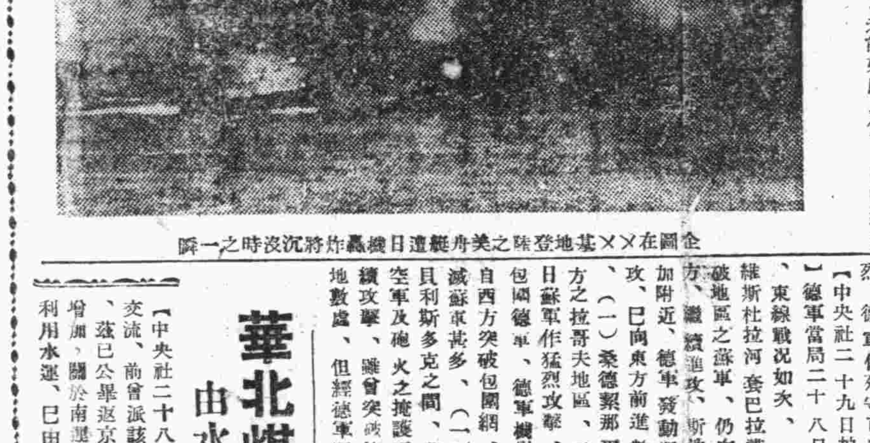

全圖在××基地登陸之美舟艇遭日機轟炸將沉沒時之一瞬

日本人口增强方策

人口的多寡、與國家的興隆有莫大關係、一個國家中、健全國民的減少乃是將來滅亡的預兆、向來世界各國備爲文化與物質的繁榮、而採取各種方策、但對於其根源的「人口問題」、殆已忘却、吾人應知民族於悠久發展、乃含有國家在文化上物質上永遠發展之意味也。卽試觀日本歷史、於明治維新後、因俱有旺盛之人口增殖率、故能攻破俄軍的精銳、歷史告訴吾人、人口增殖率之旺盛、可保持强大的勞動力與戰鬥力、人口是國家基本的條件、是表現國力的天秤、茲卽談談日本的人口增强方策。日本人口問題之有具體表現、乃在大正七年（民國七年）左右、因爲與當時的米穀問題頗有關係、於是人口與糧食問題同被

提出討論

至昭和四五年（民國十八九年）左右、因職業與人口的不均衡、人口問題漸含有政治意義、唯其時爲被視爲經濟問題的人口問題、並未視爲國家興隆根源的人口問題、殆至滿洲事變發生、日本的人口問題才成爲國家基礎問題。現在日本正以確立東亞共榮圈爲日本的國策、故日本民族的增强、得是其指導努力的根本要素及政策了。中日事變發生以來、日本人口之發展較爲緩慢、日本內地之人口、自昭和初年（民國十五年）以後、至昭和十二年爲止、維持百分之一點四的增加率、十三年爲百分之一點三十六、十四年爲百分之零點八十六、十五年則爲百分之零點三十七、日政府有鑒於此、乃於昭和十六年（民國三十年）一月、決定「人口政策確立綱要」、作爲基本國策之一、自是以來、卽根據該綱要、於各方面喚起人民對之注意、而一般日本國民、對於增强人口問題所取之態度、亦深堪敬佩、是年日本人口之自然增加數目（出生數中除去死亡數目）遂突破一百萬人、顯示當時日本官民之關心人口增强者。如表彰多子之家庭、市長對三生子親自命名、贈送禮物、提倡優待姙婦產婦方策、推進獎勵結婚運動、主張徵收獨身稅、擴充借支結婚費之制定等。

決定一個民族之擴大再生產、可能的因子第一是出產率、第二是生存率、所以人口增强方策的重點、是在保護姙產婦與育成乳兒、日本的厚生省、對於昭和十六年以來、尤其是大東亞戰爭發生以後之日本人口發展、極爲關注、今已推進人口增强方策、如於本年五月底、召集官民有識人士舉行「强化戰時乳兒育成及人口增加對策協議會」、就厚生當局所提出之下列五項提案、作懇談事項、舉行協議、茲誌其大意如次、俾明瞭今後日本戰時下人口增强重點、施策之所向。第一關於

乳兒保健

及保護（一）力謀使乳兒死亡率減至百分之五、以期提高出生率。（二）擴大强化乳兒體力國家管理制度以爲人口增强方策遂行之中心（三）乳兒營養應優先確保姙在戰時不使其稍受影響、（四）確保育兒用品、如乳粉、哺乳瓶、橡膠乳頭、乳兒內衣、乳兒用肥皂及毛巾、并謀保持其品質、第二、關於母親之（一）活用並擴大[illegible]制、（二）增加產婦食糧及營養品之配給、同時以謀確保其必需物資、第三關於啓發思想及一般方策（一）貫澈母親保健及育兒思想。（二）澈底保健婦、助產婦、巡回指導婦之養成、訓練並强化其活動。（三）爲援護產婦多子家庭及病家、使各地組織家庭勤勞報國隊。（四）全國從速添設戰時保育所、季節保育所。（五）使與指導母子保健及物資生產配給等有關之官民、於中央及地方設置「戰時母子保護緊急對策協議會」、第四關於

獎勵結婚

（一）滌除視結婚爲個人私事之風氣、使澈底認識結婚爲國家之基礎。（二）獎勵一般未婚者結婚、尤其努力指導早婚、竭力防止晚婚。（三）使市、村鎮、官衙、公司工場及鑛山等職場設置指導結婚設施。（四）力謀結婚儀式之澈底簡單化、第五、爲關於各團體之活動等、其後協議會又設置物資確保對策委員會及思想啓發對策小組委員會、自六月初旬以來、卽開始活動、擬就「乳兒食糧確保緊急對策基本方針」草案、目下近與有關方面折衝其實施方法、觀上所述、可知決戰階段下、日本其對於增强人口方面、亦已採取非常之態勢。（中央社）

華北煤鑛南運　由水陸兩方面并行

【中央社二十八日南京電】實部爲謀華北物資交流、前曾派該部商業司長陶國賢赴北京聯絡、茲已公畢返京、據談、華北各煤鑛產量日有增加、關於南運、除積極加强陸運外、並設法利用水運、已由關係方面促其實現

全面和平根本條件　在使民衆生活安定
胡文虎氏在粵談話

【中央社二十九日廣州電】華僑鉅子胡文虎氏、自大東亞戰爭爆發後、卽于香港從事于中日合作之在外活動、氏爲謀强化廣東人之在外活動、曾于經濟事業方面、多種努力、茲于二十三日蒞廣州、訪問陳省長以下當地首腦、及日華南最高司令官、及當地日方軍官代表、對華僑問題交換種種意見、胡氏並接見記者、就中日提攜之理念發表意見如次、爲實現和平、必先把握民心、中國各地民衆、遭逢連年戰火、痛苦備嘗、本人向不問政治、但絕滅棉薄救濟塗炭之百姓、在香港時、對各慈善團體、會積極予以協力、此次來訪廣州之時、對救濟難民問題、亦會詳爲考慮、深信民衆生活使之安定、實爲實現全面和平之根本條件、本人對此理想、今後決逐步求其實現、中日問題雖極複雜、確信必能打開、華僑之地位、亦日漸被人注意、英、美、荷忽視從來開拓南洋之華僑努力、攘奪其權利、因與華僑間演成種種鬥爭、直至大東亞戰爭爆發前、仍屬如此、但自大東亞戰爭爆發後、英美荷之勢力、一掃無遺、華僑受英美荷之束縛、始得解除、目前華僑已與同文同種之盟邦日本國民協力、共建大南洋之時、亦可謂亞細亞歷史的一新轉換、現在之南洋、亦得謂完全由華僑之屍骨爲基礎造成者、今後中日兩國民應立于一視同仁之地位、共同分擔建設責任、如我人此種協力成功、則英、美、荷卽費盡心機、亦無法可施其技矣

國府決定設立農村建設委會

【中央社二十八日南京電】國府爲復興農村、期以農村事業中心、强力實施國策、已決定自九月一日起於行政院直屬下設立農村建設委員會、實爲建設農村之實施機關、該會委員長、決由全國經濟委員會秘書長鄒敬芳氏兼任

國際商訊

▲柏林訊　德駐保公使貝凱爾氏、爲報告保加利亞國內情勢、日前歸還柏林、與外長里賓特洛甫氏作種種協議後、預定將與保政府提起保、該公使與保政府之交涉報告、未到達前、本部避免一切發表

▲柏林訊　二十七日晨巨型載客飛機一架、突然在普尼斯特威克（蘇格蘭境內）上空爆炸、原因不明、二十六人斃命、其中計乘客十四人、航空員七人、其餘五人係居住爆炸地點附近房屋之民衆

▲柏林訊　據倫敦「每日郵報」駐紐約通訊員消息、因各顧問深懼訪英一行頗不安穩、羅斯福同時爲避免（Y）一號新兵器之危險現已決定取銷此種計劃

▲里斯本訊　渝財部長孔祥熙、二十七日發表、目下於里約熱內盧近郊養病中之宋美齡狀態如次、宋美齡女士之病狀、未見好轉、因女士欲赴美國診治、故於該地小住數週後、卽將赴美

巴黎市發生大火　華沙蘇軍繼續發動攻勢

【中央社二十九日柏林電】據海通訊、二十八日晨海通社訊、二十八日德空軍出動數次、對巴黎南方美軍陣地、實施猛炸、在未投彈以前、德機師俯視巴黎市內、發生大火多起、其中多處大火、係因美軍炮擊聖日爾曼、盧森堡公園等地、德軍根據地而發生、二十七日一役、巴黎北方及東北方受創最重、向波格特推進之美軍、未能如願以償、同時進窺伊維爾（塞納河岸）之美第三軍、亦未得逞

【中央社二十九日柏林電】據德軍前線消息傳、西歐戰線反軸心軍、已突破德軍之後衛防線、奪取爾拍夫、刻正尾追迭向東方作脫離作戰之德軍、巴黎市內、仍在巷戰、巴黎東南地區、反軸心軍加强塞納河東岸之兵力、圖取特羅伊、又利維拉戰線之馬賽土倫兩市、巷戰甚熾烈、德軍仍死守市內據點

華沙南方　德軍奪回據點

【中央社二十八日柏林電】德軍當局二十七日發表東線戰況如次、（一）華沙南方、於二十六日展開激戰、德軍追擊後退之蘇軍、并壓縮橋頭堡、奪回要塞化之據點數處、是役德軍之新式戰車火器、會發揮最大威力、（二）羅馬尼亞戰況、羅馬尼亞地區、蘇軍機甲部隊及有力之戰車隊、繼續南下進攻、德軍於普魯特河下游爲突破蘇軍之攻勢起見、繼續行激戰、布加勒斯特北郊外、曾展開最激烈之戰鬥、普盧特地區羅馬尼亞軍、基於蘇聯政府之指令、企圖解除德軍武裝、德軍與以甚大之打擊後、將其擊退、羅馬尼亞軍之死傷異常重大、德軍由於澈底奮戰、卒將優勢之羅馬尼亞軍擊退

【中央社二十九日柏林電】德軍當局二十八日發表、東線戰況如次、（一）維斯杜拉河套巴拉諾夫突破地區之蘇軍、仍向西南方、繼續進攻、斯迭甫里加附近、德軍發動猛烈反攻、已向東方前進數公里、（一）桑德繫那爾茨西方之拉哥夫地區、二十七日蘇軍作猛烈攻擊、企圖包圍德軍、德軍機甲軍已自西方突破包圍網、並殲滅蘇軍甚多、（二）華沙外、貝利斯多克之間、蘇軍于空軍及砲火之掩護下、繼續攻擊、雖曾突破德軍陣地數處、但經德軍猛攻後、業經擊退、（一）拉脫維亞戰線蘇軍、結集新兵力、自多爾巴特西北方、向北方開始進攻、至拉爾姆鐵路全線地區正展開激戰中、（一）德軍于愛爾格里、曾猛烈攻擊蘇軍部、予以重創

反軸心空軍襲丹麥各地

【中央社二十九日哥本哈根電】據海通訊、二十七日晨大批反軸心空軍、空襲丹麥各地、民衆十一人斃命、十二人受傷、斯哥賓附近、丹麥載客火車一列、遭英機師濫施掃射、乘客八人斃命、十八人受傷、此外年方十六歲之丹麥足球健將、亦已中彈殞命、在公路線上行駛之丹麥汽車三輛、亦遭敵機襲擊、侵入伊斯柏格（米特蘭西方海岸）上空之敵機、於遭高射炮隊猛擊後、不支逸去、其中三架已被擊落、二十六日晚丹麥上空、被擊落之敵機共四架

【中央社二十九日柏林電】據海通訊、二十七日晨自福尼希亞群島侵入波羅的海地區美空軍、於遭暴風雨後、已被迫飛返、途中曾向德國西北部希爾得斯漢與霖爾斯汀間一帶、以及丹麥各地盲目投彈、漫無目標、多投落於草場中、同時敵機另一隊、自南方空襲西里西亞北部、據迄今所得消息、德空防軍總計擊落敵機八架

【中央社二十九日柏林電】據海通訊、二十七日晚空襲德國各地之英美飛機中、被擊落者不下二十四架、二十七日白晝敵機多架侵入洪國西北部上空、但爲惡劣天氣所阻止、另一隊敵機空襲德國西部工業區、曾對杜伊斯堡盲目投彈、第三隊敵機、則出動空襲西里西亞、是晚少數敵機空襲曼海姆

財部擴大通行稅範圍　車船票價增收稅兩成

【中央社二十八日南京電】國府財政部、爲確立健全財政起見、於擴大徵收通行稅範圍之同時、并增加稅率、於本月十九日起、已公佈修正通行稅暫行條例、并開始實施、經此措置後、除因公行動之軍人及警官外、凡所有乘飛機、火車、電車、公共汽車、汽車等所有旅客、一律按車船票價增收通行稅兩成、茲已委託各交通營業者代爲徵收

敵軍新登陸遭日軍擊退
玻根維爾

【中央社二十九日南太平洋基地電】玻根維爾日軍、於八月十日在加巴河（特羅基那角南約四公里）之左岸地域邀擊新登陸之敵、并以寡兵死守陣地、屢次對敵奇襲、刻正繼續游擊中、十九日晚得由布勒加巴南方十公里方面、日軍之來援、再開始猛烈之攻擊、該日奪取敵之第一線陣地、繼續向海岸壓縮敵軍、二十日晨九時終將敵由海岸逐去

中日貸款成立　粵各界歡迎

【中央社二十九日廣州電】廣州經濟界、對此次中日雙方中央銀行、成立四萬萬元信用借款、極表歡迎、據民國三十一年七月二十八日、中儲銀行曾由日本銀行借欵一萬萬圓、作爲準備金、此次更有四萬萬元之借款、因之中儲銀行基礎、當益充實、深信國府之政治力、經濟力、更將由華中、華南一帶、向內地伸張、故對於國府治下民衆、當有裨益、又此次借款與前次日政府與中國國府成立借款協定、同爲對確立大東亞共榮圈各地通貨之信用基礎、作更一層之推進、因此今後大東亞共榮圈之通貨、更爲穩固、而對于大東亞前途、裨益良多

埃首相闡明戰後埃及政策

【中央社二十八日開羅電】據海通訊、埃及首相那哈斯、於埃英協定訂立八週年紀念日、闡明埃及戰後政策、包含三個目的、（一）埃及完全獨立、（二）團結民主主義、（三）協助全體阿拉伯人民、完成阿拉伯國家之合作、直至穩固之阿拉伯集團成立時爲止、埃首相同時重申埃及對於蘇丹之要求、英國認蘇丹爲英埃共管地、那哈斯力稱、『埃及與蘇丹爲一國』

滬遊民勞動營將設立農場

【中央社二十九日上海電】上海遊民勞動營、籌備以來、工作順利、該營特於日昨舉行第一次董事會議、主席丁董事長、通過要案多件、計（一）通過該營目前工作要點、（二）修正通過該營臨時收容所設立計劃、（三）修正通過該營特別收容所計劃、（四）通過該營農場設立計劃、（五）擬增設農場、以孤兒院舊址作第五農場等件

社論　速謀抑平物價

最近本市初因金價的暴漲、繼因米價的暴漲、穩定數月的物價、又告不呈激漲之勢。據一般統計：最近半月來的物價、約已上漲三成餘、尤以生活主要用品的米麵燃料菜蔬衣料等、漲勢最烈。影響所至、民衆生活的益感痛苦、固無待言。而在此生活嚴重威脅下、如何解決此刻不容緩的問題？尤不容當局加以忽視。

戰時生活下物價的上漲、固爲不可避免的現象、但其漲勢必有限度。如日前日本各項物價之上漲、尚僅及戰前一倍餘。若如中國的情形、物價漲勢的展開、恒如直線的上昇、民衆的痛苦固不堪忍受、戰局的持久又何以維繫？各國安定物價的對策、實可爲我國的借鏡。

物價狂漲、物資缺乏、固爲最大原因之一、故「增產」口號的喊出、並非沒有意義、努力增產、殆不失治本的要策。但縱觀今日一般物價上漲情形、決非僅因物資缺乏而已、仍不失有人爲的原因在內。況增產雖屬治本要圖、見効較遲、今日之事、猶之急病垂危、不能不急求脫此險境、險象先去、方能固本、尤必須重視治標。

我們以爲抑制物價的治標之法、第一：應該便利運輸。目前因爲軍需關係、車輛船舶、需用日多、以致民需的運輸工具、日漸減少、當局與民衆應該共同設法。「民船」與「板車」之類固然是已經失去時代性的交通工具、但現在用來作爲民需之用、仍能便利運輸不少。目前鄉間的木柴、倘有每担僅一二百元、米每担僅六七百元者、與漢市相較、相差不啻倍蓰以外、我們主張便利運輸、這是最顯明的例子。

第二：不肖員司的非法需索阻攔與商人的居奇囤積、亦不失爲促成物價高漲的主要原因。近來與論對於一般不肖員司的攻訐雖似較少、實以民衆已認此爲「習慣現象」、並非潔身自好者的已多。目前從鄉間運米一担來漢、除去沿途「貢納」、實際能夠到漢的、還只有五斗米、這叫漢市米價如何不漲！再加商人囤積起來、作爲奇貨、自然更使物價狂漲。

第三：物價之漲、至最近「動力」的不足、亦不失爲極大原因。如此次碾米廠因電流的供應不足、而促成米市的恐慌、卽爲明證。且徵用電廠職員、更有藉此以爲要挾敲詐者。吾人并不反對節約電流、在戰時下自有其重大用意、但希望能先從消費方面、儘量減少、以可能維持生產方面的需用動力。尤希能絕對禁止少數不肖職員的在外不端行爲、以維護廠方名譽。

其他如商統會對於主要生活物品的配給、勿僅以敷衍爲能事、民衆儘量勵行節約、減少享用、均亦不失爲抑平物價的要圖。總之、物價上漲不已、不僅民生所感受的痛苦、社會的安定亦大可慮、治本治標、唯望當局亟起圖之也。

熊雨農小兒科喉科

戒煙聖藥　冠烟戒烟丹　藥性和平
一錢烟癮　一瓶戒除　三日不效　包退藥金
總發行所　漢口第四區大舞台對面熊雨農藥局
分售處　大新街口王炳興紙號　武昌府街口採芝堂　漢山門體仁堂　八鋪街元太參號

中華　今天獻映華影佳片　龔秋霞 徐立 主演　來日方長　下期換映偵探巨片　血濺芙蓉

上海　今天獻映愛情倫理名片　胡楓主演　珠聯璧合　陰陽村假千金冰玉小私生女　錯差女兒金清潔如許身　下期獻映藝海恩仇記

黃金　今天獻映哀豔巨片　周曼華主演　紅顏鐵血　曲折纏綿　可悲亦壯　下期獻映　新生　王丹鳳

中央　節約電流每晚八點半　劍底鴛鴦　美國西片「劍俠冠」　九月一號中國豔史人事巨片（鴉片戰爭）

明星　八點半開映　節約電流每晚八點半起　長恨天　呂玉堃 胡楓主演　九月一號起偵探巨片（蓬萊）

維多利　夜花園　節約電流每晚八點半起映（第二代）劉瓊 王丹鳳（主演）　九月一號起　紅豆生南國（國產歌舞巨片）

漢口　今天日夜公映三場　李紅 白光（主演）　紅豆生南國　一日換映白楊主演　社會之花

興亞　今天開映　三朵花　有情有節香艷偉大　下期開映　第二代

東亞　今天日夜放映三次　回春曲　劉瓊 胡楓主演　十年藝海浮沉身世情場負痛　下期九月一日接映　寒山夜雨

和協雷　今天開映　童芷苓主演　歌彩情絲

漢口大舞台　緊要啓事　本台應顧客盛意起見准於三十日起暫停演戲前開演時間各界人士注意下午五時早臨是幸
今晚夜戲　刺巴杰　打鼓罵曹　鴻福藝員　全部玉堂春

天聲舞台　今晚演九天狄青招親　馬寡婦開店　紅綺霞劇　呂布與貂蟬　嘉興府　大劈棺

新市場　平劇　今晚夜戲　鐵公雞　前部　啼笑姻緣　儂本痴情

滿春大舞台　今天夜戲　新編全部　天下第一橋

長樂

國際特製　多福餅　八寶飯　山陰道上、供給不暇
全部打龍袍　合唱　九月一日午后七時特別播送

國際茶室供提　別樹一幟悅耳音樂　新的陣容精美大菜　四民街四十一號　電話二二二一五

德明飯店西餐廳　新供獻　特聘超等菲律賓琴師　每逢星期六日下午四時至七時演奏各國名貴音樂　△第四區△四民路　喜慶禮堂　早午茶點　各式大菜　經濟便宜

千紅　西餐　茶點　咖啡　冷食　四民街三十七號

永大衣號　買賣舊衣　地址民生路正興里方藥口內

興記綢緞布店　新張伊始　價格從廉　定製衣着　式樣精美　特備禮券　餽送咸宜　中山東路五族街五一號

內科 小兒科 肺科　冷伯華　本醫師留日帝國大學上海紅十字會醫院現任設診所於四區中央電影院隔壁門診上午八時至十二時下午三至五時餘時出診

江漢關轉口稅局招考監工員一名通告
本局擬招考監工員一名、凡在工程學校畢業、並須富有建築事務之實際經驗、可自即日起至九月五日止、携帶履歷書證明文件及半身相片二紙、前來第四區河街十六號本局秘書股報名、定於九月一日考試、特此通告。
代理局長　末次晉
中華民國三十三年八月三十日

市府擬訂 公益費徵收法
住戶每月收費十元

市府爲期集中民力、充分發揮互助效能、經策動民衆、恢復各區公益會、及聯合會、並爲減少人民負担、經擬訂徵收公益費暫行辦法、以期調整、嗣後不得再有類似變相組織、除規定公益費外、不得另收他費、庶宜民合作、而促公益事項、得以圓滿進行、令警局隨時飭屬協助、並公佈上項收費辦法、俾衆週知、茲將上項辦法摘誌如后：（第一條）各區公益會爲辦理本區內之淸潔消防及一切公益事項得按下列標準向各住戶及商店收公益費、一、住戶每月收國幣十元赤貧免收、二、普通商店每月國幣二十元、三、殷實商店每月國幣五十元至一百元、（第二條）免收公益費之赤貧住戶、由各區公益會幹事調查後、開列牌名、擬定數目、送請聯合會決定之、（第三條）每一殷實商店、收費多少、由各區公益會調查後、報請理監事復查決定之、（第四條）公益費之征收手續、先由聯合會製定收據、交各區公益會、再由區公益會委託該區內各保甲長、於每月發給戶口鹽購買證時、隨同征收

鄂城當陽等六縣長 省府將予以更調

鄂省府爲適應決戰體制、加强各縣行政機構、經遵照中央改革縣政方案、除飭密考核現任各縣縣長之資歷能力外、聞最近期間、將有鄂城當陽等六縣縣長人選、將視其從政經過情形、分別予以更調、所有人選、預定日內發表

准各縣公務員 自行提高待遇

湖北省政府鑒于公務人員、待遇微薄、生活淸苦、際此百物高昂之秋、生計實感困難、爲求設法予以救濟、俾資加强行政效率起見、划對省府各級員役、業已自七月起、依照原薪底額、增爲十四倍、各項詳情、已誌前訊、茲悉該府以各縣地方人員、待遇亦極微薄、爲求惠雨遍施起見、亦將遵照中樞意旨、設法提高待遇、惟各地情況不一、環境各異、故省府不克予以規定、近聞遵照中樞辦法、准由各縣地方、依其各該地之物價生活程度等情形、自行擬酌分別增加、以期安定其生活

教廳令無校舍學校 各覓臨時校舍上課

省屬各學校以本年秋季始業之時已屆、各校已分別辦理開學手續、正式上課、惟尚有少數學校因校舍問題、不能如期上課、現悉省教廳已令無校舍各校、各自另覓臨時校舍上課、若一時不易覓得、則由已上課各校分別担任若干班次或臨時改爲半日制、使學童能交替上課、不致荒廢光陰、又訊：省立第一師範、招以便定期上課、又該校次因人事問題、未能正式上課、至於開學以後、則因宿舍太少、不敷應用、暫時規定女生須全部寄宿、男生一律通學

教界協力增產 當局頒發獎品

今年漢市教育界協力增產、最努力之人員、當局方面、決將予以獎勵、其獎勵方式、以予增產委員會委員長、軍連絡部長、及海軍武官三長官之名義、頒給獎品、而其獎品、則因爲鼓勵努力、市增委會將以鋤頭一柄、作爲努力增產者精神之嘉獎

卅五小學令退費

市立第三十五小學本學期所收之學費內中、關於各級公務員及文化界人員子弟所繳之款項、該校茲奉令一律退還、定於本月二十八日起至三十日止四日間爲退費之期、凡上列人員之子弟、可於限期內、持身份證及原繳費收條、向該校領款、逾期決不補退

市各區防護隊演習 今開籌備會議

市警察局爲强化全市空防、鞏固各項防衛、對于各區防護隊、應加以演習、俾對現有之成績、更爲增進、特定於今晨十時、由陳警察局長召集、在警局會議室舉行第一次籌備會議、因有關衛生、工務事宜、并請衛生、工務局長出席參加、各分局隊所主管官亦屆時列席

省飭各縣填報 生產蒐集狀況

省增產委員會因本年度各縣市物資蒐集業已開始、而經積極推進後之本年增產運動、其成績究較往年如何、尚未有一完整之統計資料、同時明年度之增產蒐集計劃、目前亦擬開始起草、故爲明瞭各縣市正確之增產、蒐集狀況、俾作爲明年增產計劃之參考起見、特規定表格兩種、由省府飭各縣市填報、此項表格、一爲三十二年度軍納物資生產蒐集報告表（內分品目、總量、蒐集機關別、合作社及中日商社蒐集數量）、一爲三十三年度軍納物資生產蒐集狀況估計表（內分生產蒐集預想量、作付面積、蒐集機關及已蒐集完畢量）、俟該兩項表格、由各縣市填報後、省增委會將以所報爲根據、將今年狀況與上年度比較、藉定全部增產計劃

社局調解捲煙業糾紛 決定九月中旬改選

市社會局、以本市新舊捲烟業同業糾紛已逾數月、爲謀早期解決起見、特於日昨擬定辦法呈府核示、內容大致決定九月十五日爲改選期、屆期將另由該局以命令發表、至於列會會員人數以現在確係經營捲烟業而已取得該會會員資格之五百九十六家及前係捲煙業現無捲煙配給又未經營火柴燭皂配給業務之永裕等一百一十二家爲參加單位、預料該辦法經市府核准後、糾纏已久之捲烟業糾紛、或可獲得一解決辦法

湯執中案 今晨再度偵訊

蒲圻縣前任瀆職縣長湯執中、自經省令着交高檢署偵訊、業於八月十五日開庭、首次審詢、並定今晨十時、簽傳各有關人證及湯某到庭、作第二度之偵訊、經此次之偵詢後、此案或可確定、提起公訴

參戰會昨商討 徵收伕捐問題

市參戰後援會、爲救濟伕役家屬、及確定徵收娛樂捐成數、特於日昨下午四時假市社會局、舉行常務會議、計到王委員長以次各委員、對於各項問題、討論甚詳、至晚六時始散會

市金昨無變化

滬金昨日行情、略示平疲、市銀樓封所接申電爲六十六萬元、一萬元、至本市今亦交易四五千元不等、大致爲五十五萬元左右、因買賣兩稀、故無特殊發展、飾金售出掛牌仍爲……、較前無特殊變化

有效期限延長 五期日用品配給證

漢市日用品按戶配給購買證、自第五期起、其辦法略有變更、卽過去四期、以每三個月爲一期、下期則因今後火柴配給、以二十小盒裝一大盒作一次配給、而其數量爲二個月之配給量、因此爲求其手續簡便起見、特將第五期配給證購買有效期限延長一月、改爲四個月至配給數量、自五期起、肥皂將增加至每戶二塊或三塊、火柴、捲烟保持原量、并訊市府決定於下月十五日前開始換發

老實話 高利吸收存款

在市場貨品交易範圍日趨狹隘、物價高漲與幣值低落的問題逐漸尖銳化的現在、一般人手頭上的遊資自不免於紛紛找尋出路、以求維持資本的原值進而博取應得的利息▲消費特稅的徵收減少了一般人買進黃金的興趣、統制金融法規的頒佈復使一般錢莊和錢兌業的自由吸收存款受到絕對的限制▲於是在五相稱黑暗的需要的條件下、市場上便產生了一批有名無實的錢攤、和懸空架子的商店、利用着擴客或熟人的媒介、高度利息的引誘、向市民大量吸收遊資存款▲像上述的所謂「錢攤」、現在估計便不下三百家、空頭商店更屬無可計數、牠們這種黑暗的交易完全未曾受到管理當局的注意和統制▲牠們高利吸進遊資、復以高利貸出、流弊所至、將來必至重步已往「企業」和「武漢」的後塵無疑▲最簡單的例證便如日前某酒樓的倒閉、清算結果、僅得二十餘萬元、而欠外的存款便有八十餘萬元、而存戶又大半是小市民階級、甚至於還有庵堂裏的尼姑▲至於所謂大公司大商店、表面上美奐美輪、經理人派頭十足、實際以高利貸款作資本者、絕對不在少數、而存款人自然也非一般達官貴介者流莫屬了▲金融檢查處和社會局當局應該轉移目光注意到這些角落、并加以詳密的調查和統計、以保障存款人利益、制止高利貸款行爲、徵收營利所得、使牠們和其他金融商店受到同樣的管理、全市的治安和財政均可、因之受益匪淺

漫談烽火中的巴黎

像一位初解風情的少女

·杜若·

巴黎是法蘭西的京城、也是世界有名的花都；凡是沒有到過巴黎而想望巴黎的人、總當它是人世間的極樂國土。當歐戰爆發之初、德軍長驅直入法蘭西、幸而貝當上將出任組閣、立刻向德軍要求停戰議和、巴黎得免於難；以後雖曾屢被英美飛機去轟炸、可是損害不大、還能保持它本來的面目。誰知自從六月六日英美軍在法境登陸之後、經過兩個半月的血戰、烽火終於接近巴黎了；但看新聞紙上的報道、一面說：英美軍偵察隊已抵巴黎近郊、一面又說：德守軍與匪團巷戰、漸波及繁華街市。巴黎本來好像一位儀態萬方的絕世佳人、在這烽火瀰天之下、可不要驚碎芳心麼？名藝術家黃覺寺先生的「歐遊之什」中、有「我所見的巴黎」一篇、對於巴黎有深刻的認識。他說：『整個的巴黎也就是一個世界。地球上每個角落裏的事、或每個角落裏的人、自朝至暮、一樣一樣的搬演在巴黎；一些不會被人注意、也一些不會被人發覺奇怪。』又說：『有人以女人來比巴黎；那巴黎決不是淑女、但也不見得是一個蕩婦。她是一位初解風情的少女、她會給你愛的啓示、生的安慰。最好你能夠和她小別若干時、別離後會增加你的追思、再見時會增加你的情愛。』又說：『有人以花來比擬巴黎、巴黎不是百合花、是罌粟花、她有燦爛的顏色、芬芳的香味、濃烈的麻醉性。罌粟花植在園子裏、會使人留戀；但一涉想到可以製成毒劑、可以殺人、又多麼的使人畏怯。』看了這些話、就可知道巴黎是怎樣的巴黎。如今巴黎已在瀰天烽火中了、塞納河流水湯湯、正和殺伐之聲相應和；巴黎能否避免大規模的破壞否？這是我們耿耿在念的事。

成名

·李萬新·

我想世界上恐怕只有最沒有出息的人、才肯立志爲文人吧？人們常譏文人「不耕而食、不織而衣」、秀才公也曾被移爲「呆鳥」的代表、可見文人在大衆眼裏實是不見得怎麼「高雅」的。

但是在主子的眼睛裏便不同了、「豎儒」雖然實際上沒有什麼用、但是像叔孫通之流定出「朝儀」來、卻也還夠玩意兒。因此「我主聖明、臣罪當誅」的便佞善柔之詞、遂成爲古來文人進身的階梯、因而搖擺跳跟、也還不失爲今日的文壇登龍術。

不過文人這物事卻也奇怪、誠如周作人先生一封信所云：「一方面有想做文人的、也未必做得成」、於是誣陷同類、倖利遂功的卑劣手段、也竟成爲時下的戰術之一、不但無聊、抑且無恥、文人果有敗類、眞是一代不如一代、令人大有今不如古的感慨的。

而且文藝這東西、也正和文人一樣、要想討主子的歡喜、幫閒得法、也煞是不易。須如魯迅先生所說：「必須有幫閒之志、又有幫閒之才」、才能做得像、否則一昧扯淡、今天通風報信、明天磕頭作揖、一小時搖身三變、也只好令別人噁心而已。

近日偶過書攤、看了一本楊之華編的「文壇史料」、厚厚一大本、彷彿也夠編者下勁的了、不料仔細一看、謬誤之多、簡直叫人不敢相信、這也是「主編」的「出手」、他把李健吾和劉西渭錯成兩個人、把……、叫人倒抽一口冷氣。

實在說、談文藝不比讀「人手足刀尺」簡單、即使「述而不作」、談談掌故也罷、也不是輕易的事、志在「文人」之流、我看還是讀讀「三字經」的好也。

熱嘲諧語

姨太太主席 某歲漢冶萍鐵鑛公司、假寧波同鄉會開股東會議。由副會長主席。副會長爲傅筱庵。開口第一句、卽曰：『會長孫寶琦先生已故、阿拉以姨太太身份、權充主席。』聞者均捧腹大笑。其時鄰席一揚州股東雙目患近視病、戴有兩副眼鏡。耳聞姨太太主席一語、急除去眼鏡、向台上注視久之、不禁莞爾而笑曰：『我以爲是孫慕老的姨太太、原來是傅先生。』說畢、羣衆又轟堂大笑。

柱侯雞 南海人區芳浦、初游於林翼中之門、後得陳濟棠之信任、在粵省政場中、頗露頭角。其所以一帆風順滿足其富貴利達之要求者。蓋亦有因緣在焉。緣南海縣佛山鎮有酒樓一間。以烹製柱侯雞著名。柱侯者、一著名廚司之名也。因其所製滷汁、味道適口、一般人遂有柱侯雞之稱。現在柱侯雖死、依法仿效者、頗不乏人、而以佛山鎮之某酒樓爲最著。陳濟棠之夫人莫秀英、喜吃此雞、區乃投其所好、而以柱侯雞進。莫食之而甘、極稱贊區氏之忠實能幹。區氏得此幫助、故爲陳所信任。枕頭一句話、遂勝於紙上萬言書矣。

張宗昌行刺 故魯督張宗昌、曾與招商局局長趙鐵橋相友善。一日、張與趙對飲、至酒酣耳熱時、張乘醉而語趙曰：『宋教仁被刺一案、舉世皆知爲袁世凱授意於洪述祖、轉囑應桂馨指使武士英所爲。其實北站行刺、係余與武士英併力爲之。其時余落拓滬濱、利金五百元之酬。遂冒險一試。當宋下車時、余先發槍、武繼之。一時秩序大亂。余遂乘機兎脫。而當時偵者、絕不知有余也。』此爲趙氏生前密語其友人者。至張逝世後、始傳其事於外。果然、則張之被刺、固亦有其前因歟。

眠雪雜錄

眠雪齋主

△每天吃魚吃肉的人、偶然會把青菜當作「佳肴」。

△甲：「過夏天情願過冬天」乙：「過冬天情願過夏天。」結論：最好是過春天、秋天。

△作者、隔靴搔癢。讀者、望氣而逃。

△生一場疾病、要化多少錢？所以、「謹慎」是值錢的藥石。

李之青

△有個野蠻人、每當深夜偸窺窗內、玻璃窗上糊一張紙、不就隔離得很遠嗎？

△需要「派司」的時代、早點「派司」吧！

△他的母親是氣死的、因爲他的父親是嫖死的、所以、他是一個泣血而死的「孤哀子」。

△爲什麼一方面禁烟、一方面還要配給呢？爲什麼提倡節約、而徵收了「稅」就行呢？爲什麼每子「嚴加取締」之後、就「變本加厲」呢？

△厭煩時要毀滅它、愉快時要愛惜它。這就是「生命」的生命。

一七一 有情人終成眷屬（四）

子謙和璧原、背後商量一下、璧原說：『我去到環龍路四路陳英士那裏、商量一下。那裏有現成的人、現成的藥水、和籤子。你莫亂動手、外面的外客太多了。槍是放不得的。』璧原去了一會、果然來了兩個人。一進門、就將包羅祖富胸一刀、登時殺死。用藥水弄了一下、奇極了、沒有一點鐘的工夫、連骨頭都化爲烏有、只剩得一些血水了。關起大門、輕輕悄悄的、收拾得無痕無跡。甄禹臣坐在衙門、等不着交涉員的回信、特親往交涉員的公館、詢問情由。交涉員道：『這幾天、我老在衙門登着、並沒有姓包的人前來會我。』禹臣道：『巧極了。有方顧問的信在此、可爲憑證。大總統的密令、我也看過了。絕對不會是假的。未必他過齋黨人、出了甚麼亂子嗎？不管三七二十一、關於詹文雨犯的引渡交涉、你可以向領事舘催促一聲。』交涉員道：『我就根據方顧問寄你的信、提出交涉好了。你可不可以給我作證呢？』禹臣說：『這是可以的。』兩人一路去會法領事。那曉得王憲章被捕一案、領事已經氣極了。見了禹臣、表示着不屑的態度。交涉員說：『詹大悲和文恒一案、關涉刑事問題。請貴領事再加考慮。因爲中央的命令、太嚴緊了。』領事笑道：『何必來向我交涉引渡呢？王憲章住在租界、貴領守使卻能夠拿出騙的手段、騙到鎮守衙門。那末、再騙一回就是了。』說着、哈哈大笑。兩人不得要領、而又受了一頓揶揄、垂頭喪氣的、退出去了。領事得着風聲、知道北京外交部、正在和使館辦交涉、認爲此案引渡、終於是要實現的。卽日通知餘慶里的許剛、囑其具稟請求開釋出來養病。許剛當卽請璧原做了稟帖、遞到巡捕房。果然大悲和文恒兩人、連保也不要、馬上就開釋了。兩人回到寓所、不禁悲喜交集。喜的是死裏逃生、夫婦團聚。悲的是憲章夫婦的慘死、丢下小男弱女太可憐了。當卽點起香燭、哭祭一場。文恒在樓上、租了一個房間、與瑞蘭正式同居、有情人竟成眷屬。正是『婚姻契約千鈞重、貧賤夫妻百事哀』

中山東路五族街 自建新式四層大廈
老寶華金號
一俟工竣 擇期開幕 通告

癆病盜汗治療劑 **蘇苦那**
大蒜治療、自古已經應用、蘇苦那卽大蒜中之有效成分、乃利用最新科學方法提鍊而成、對於各種癆病俱有良效、又對於盜汗更有特效作用、尤以併用之時更佳。
製造廠 總發行所 上海昆山路一二八號

遺失聲明 茲遺失日華油脂漢陽味噌醬油工場證明書一紙第一號又漢陽縣縣民證一紙號碼忘記除呈請補外特此聲明作廢 蕭孝柏啓

遺失聲明 茲遺失方形牛角篆文張樹山章一枚除另鐫應用外特此聲明作廢 張樹山啓

徵聘會計員 本局現需熟習中外會計員一名須通達英文品行端正年富力强無不良嗜好待遇從優與上記事項合格而願就者請在月內每日上午十時至十二時止駕臨下列地址與唐君面談可也 漢口第四區星光街副一號郵政儲金匯業局

王金玉緊要啓事 金玉周年輕識淺于卅一年被楊化民誘惑辦居滿擬生活有靠不疑有他詎料楊化民人面獸心竟棄金玉不顧而私自他往現已兩年有餘音信不通現金玉生活無法維持似此人不淑夫復何言值此百物高昂之際祇有另行正式擇配藉維生活自登報日起與楊化民脫離同居關係特此聲明以杜後患

緊要啓事 茲因鞠朱氏與陸劉氏之手續關係發生誤會經懇徐海洲滕應泰張業鈞三君解決由陸劉氏給與鞠朱氏親收並立收據爲證從此以後雙方了清不得節外生枝糾葛異說特此鄭重聲明 鞠朱氏 陸劉氏同啓

孔顯達醫師謝啓 此次移寓星光街福煦村二號承各友好惠賜隆儀雲情高誼銘感實深特此致謝

游書田啓事 啓者田自書受盟邦部隊委派以給軍用以來所僱用收買人員均由小兒傳楨督率工作并隨身携帶部隊所發給之身份證爲憑近聞有不肖之徒假借名義强行勒買之事發生諸希勿爲所矇蔽是幸

遺失聲明 茲遺失久大上協裕新記一七〇五二號八月底期票一紙計國幣七萬元除向久大轉知新記聲明止兌外無論何人拾得概作廢紙無用特此聲明 久餘謹啓

協記共和春受讓聲明 查漢景街善記共和春酒樓業因經營乏人近因內田善助先生無意經營業願將承租權以及生財等全部讓渡與協記共和春名下永遠管業及行使所有權利爲無阻地由房地清理委員會批准承租給與許字第五六五號證書申請許可實行過租外恐未週知特此登報聲明 協記共和春酒樓謹啓

宋憲之父子駁復宋王氏緊要聲明 昨見報載謂與大三兩房早經分居各守各業此層……

大陸新報 武漢報 江漢晚報 大楚報 改訂售價聯合啓事 茲各報協定自九月一日起改訂售價如下 大陸新報武漢報大楚報每份國幣六元（定閱）每月大陸新報一百六十元武漢報大楚報一百八十元江漢晚報（零售）每份國幣三元定閱每月九十元此次售價提高實因各種印刷材料猛漲情非得已嗣後惟有力圖充實內容以答讀者之雅意并希各界讀者鑒原是幸

民生拍賣行 今日拍賣 歡迎賜顧 一日（九月一日）大量（傢）及各種衣物寄售歡迎賜顧 地址南湖街一號 連續拍賣三天卽卅日卅一日

博愛拍賣行廣告 廿九 卅 卅一 拍賣三天（本行附設寄售部代客買賣歡迎賜顧）兩儀路八八號 立興大樓隔壁

公平拍賣行（蘭陵路八十號）今日拍賣 紅木傢俱 絲絨沙法 歐美磁器 應有盡有 歡迎賜顧

民權聯合拍賣場 拍賣通告 啓者本廠定於九月一日正式揭幕并舉行第一次大拍賣三天各界如有委託拍賣貨物請卽日送下以便提前編號爲荷 看貨日期九月一日 拍賣日期九月二、三、四日 地址兩儀街十五號本場內

遺失聲明 茲因不慎於月二十七日在人力車上遺失篆字陽文「張丙三印」方形牙章一顆特此聲明作廢 張丙三啓

遺失聲明 茲因敝遺失武漢治保衛局職員證一紙除呈請補發外特此聲明作廢 興啓

遺失聲明 茲遺失警察二分局發給居住證一枚號碼忘記除呈請補發外特此聲明作廢 吳祖培啓

遺失聲明 茲遺失湖北省物資調查委員會第六號身份證除呈報外特此聲明作廢 沈子颺啓

遺失聲明 茲遺失市府第五三〇號職員證及工字第九七號身份證各一枚除呈請核銷外特此聲明作廢 李繼新啓

麗華商店
武漢首創
古玩部 九月一日開幕 貨物部 九月一日先行交易 九月十五日正式開張 鐘表部 九月一日開幕
買賣：華翠珠寶 古玩玉器 名人字畫 高價收買 代客賣買
採辦：環球貨物 新型物件 棉絲絨品 皮件童裝
經售：各色名表 流行唱片
修理：華確迅速 隔日取件
地址第四區三教街第二十一號

律師萬匯淸代表彭柄淸君緊要啓事 據上開當事人稱本人與占小毛近來意見不合業經協議脫離同居關係以後男婚女嫁各聽自由除登報聲明并請貴律師代表證明外永無異言謹此聲明如上 事務所漢口永康里五號

律師王尊三代表丁丹卿呂德福王萬宗爲分割共買基屋啓事 據上開當事人聲稱本市新民路現在門牌第二八三號二八五號二八七號基屋三棟業經丁丹卿呂德福王萬宗三人共同買受所有二八三號爲丁丹卿所有二八五號爲呂德福所有二八七號爲王萬宗所有以後各管各業永無異言除立分割字外請代爲登報聲明如上此啓 事務所佛教正信會 電話二四一一九號

律師張文炳代表皮業同業組合董事長并鄭重聲明

律師段景庚代表漢口靜室菴住持釋通林和尚緊要啓事

律師蕭逢時代表小河油幫同人陳幹廷何翔凌等再駁律師范鎬楊維慶代表義豐廷反駁保產暨駁覆賣產啓事之聲明

律師范鎬楊維慶代表義豐廷對律師蕭逢時代表小河油幫同人陳幹廷何翔凌等再駁之駁覆啓事

爲增加電影票價共同啓事 諸院到如資材缺乏原料高漲攝製工作發行配給經營俱感困難茲因此決戰體制下電影界爲强化目的起見自九月一日起對入場觀衆票價予以提高以期達到……各界賜愛與指導則不勝企盼 中華民國三十三年八月三十日
中華 明星 漢口 維多利 黃金 興亞 上海 中央 東亞 東和 武昌協和 武昌大陸 大戲院全啓

恭頌陸軍第十二師三五團沙湖留守處夏主任四菴趙連長際雲暨全體官兵德政 官兵開赴前方工作後特委夏公四菴爲留守主任趙公際雲爲駐防連長兩公膺茲重任鎮攝斯土……民等身沐德庇恩銘肺腑謹述大略登諸報端聊頌仁德之萬一用垂事功於永久謹啓 河北縣沙湖鎮全體士紳商民 沙湖保甲聯保處暨全體保長 沙湖完全小學 公啓

武昌縣金口鎮商務會會長郭瑞山聯保處主任張誠齋爲代辯白青少年團大隊長曾化民拷打民衆部份啓事 據八月十五日報載社會服務欄刊登武昌金口青少年團曾化民拷打民衆儼然法堂一則不勝驚愕查該大隊長平時推行新運及協力地方執行防空等工作頗具熱忱實無越分之舉經詳查本鎮並無其人願保私願用有意茲爲顧及本鎮青少年團名譽特此登報聲明 武昌縣金口鎮商務會會長郭瑞山 聯保處主任張誠齋同啓

孝感縣立高級中學招生廣告 一、班次及名額：一上男女新生各五十名、一下二上男女插班生各若干名 一、投考資格：一上新生以曾在初級中學畢業者或有同等學歷者爲合格插班生須在同等學級持有證明文件者爲合格 一、報名日期：自九月一日起至六日止 一、報名手續：在報名處領取報名單依式填寫連同證明文件及最近二寸相片（脫帽半身）三張一併呈繳 一、考試科目：甲、筆試：國文、數學、外國語、理化、史地（插班生加試生物）乙、口試：體格檢查 一、考試日期：九月十日上午九時起 一、校址：孝感東門天燈街考棚 一、待遇：不收學雜費書籍由校供給

武漢賽馬會發給股息紅利啓事 本會三十三年上半年各股東之股息紅利定於八月二十九日起發給以一個月爲限在此期內除賽馬日外請各股東攜帶印鑑股票來會領取幸勿逾期爲盼

武漢賽馬會啓事 本會前經派人分赴各縣採購中國種馬四十頭備作抽籤馬以供會員定購日內卽可到漢此項抽籤馬享有特權每日專以此馬作成番組出賽三回以上其他馬匹不得參加以資興趣凡願定購者可速至本會馬事股訂購以免向隅爲荷

馮林氏爲公議油棧啓事 查小河榮藏油幫公議油棧基屋契約向由首士輪流保管……卽氏夫馮介臣辦理租賃及登記事宜三十一年三月李劍非自稱在漢陽縣政府服務爲代表該契約取去……誠恐外人不明眞象或疑氏與李劍非有串通情事用特將經過情形聲明此啓

大劉謙德堂謝啓 先嚴哲如公棄養蒙漢口商會暨各慈善團體友好諸公賜唁悼高誼厚情殁存均感……伏維矜鑒

億和機器店收業啓事 敝店自創業伊始其中遭受打擊甚重……一致推定高淋濟君全權出賣所有機件及餘貨作爲賠償……特此緊要聲明如上

集團超租辦法 本會爲遵從前經誌及防空起見特提倡集團超度辦法如下……

中江實業銀行通告 本行儲信部有獎儲蓄第五次開獎茲訂於八月三十一日下午三時在第四區河街十五號本行三樓當衆舉行特此通告

漢口圓照寺仁王護國法會籌備處啓事 武漢地居衝要災患流行各界善知識發心解救擬請高僧宣講仁王護國般若經全部並延僧衆敬誦加持觀音聖號七晝夜祈請普佛樂助費爲大東亞法會先祈勝因以禱和平而拯人類另具疏單先此公告